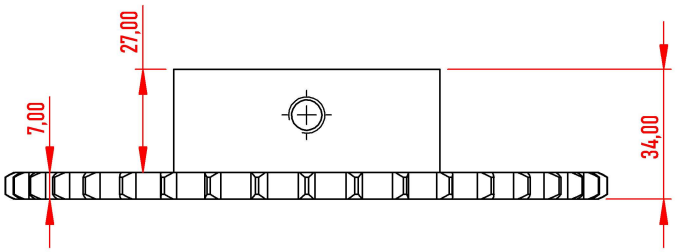

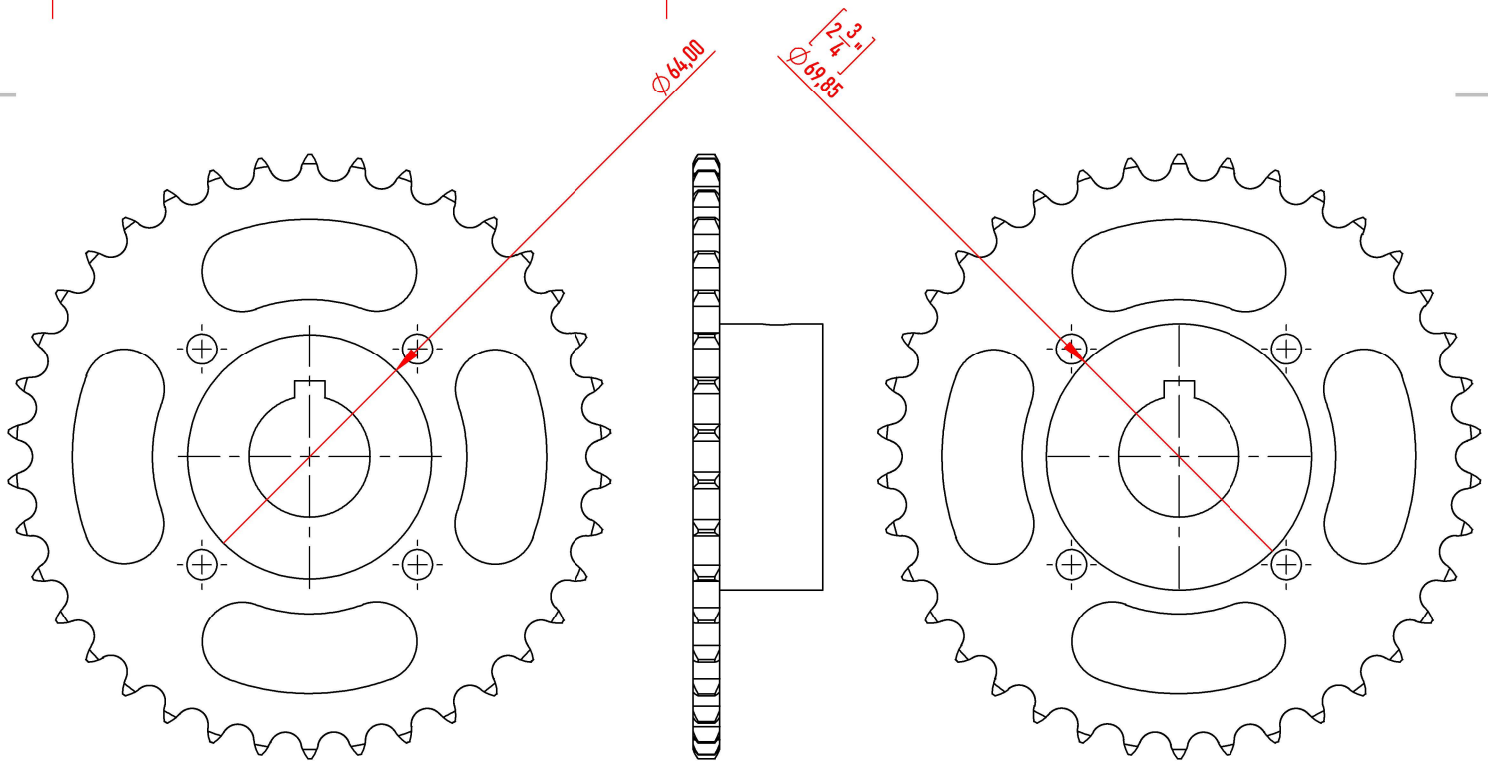

TotalAgro® Soluciones Agrícolas		FECHA:	NOMBRE:	MATERIAL:	ESCALA 1:2
	DIBUJÓ:	4/09/2025 7:38:27	ANDRÉS CUERVO G.	MISCELÁNEO	SI NO SE ESPECIFICA LO CONTRARIO, TODAS LAS UNIDADES ESTÁN EN MILÍMETROS
	REVISÓ:	4/09/2025 7:38:27	MAURICIO SÁNCHEZ	HOJA 1 DE 2	

PINON 38T CR V3

4/09/2025 8:56:53

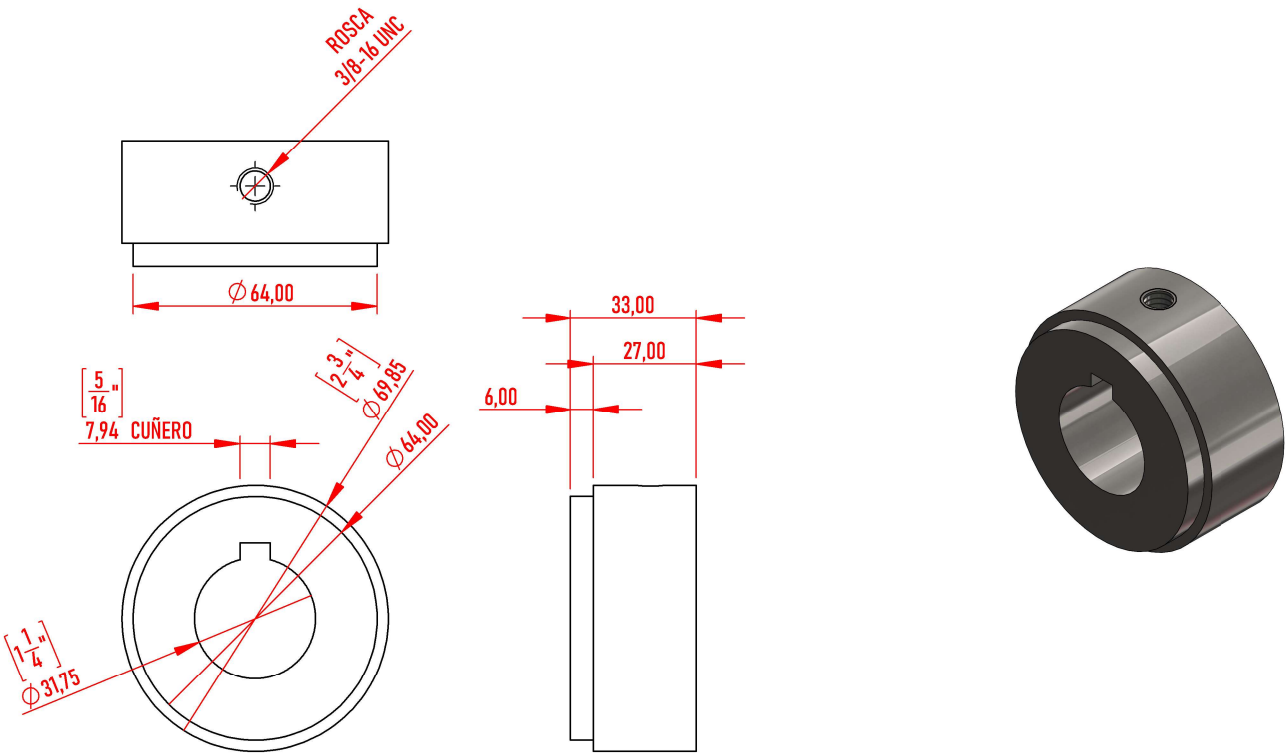

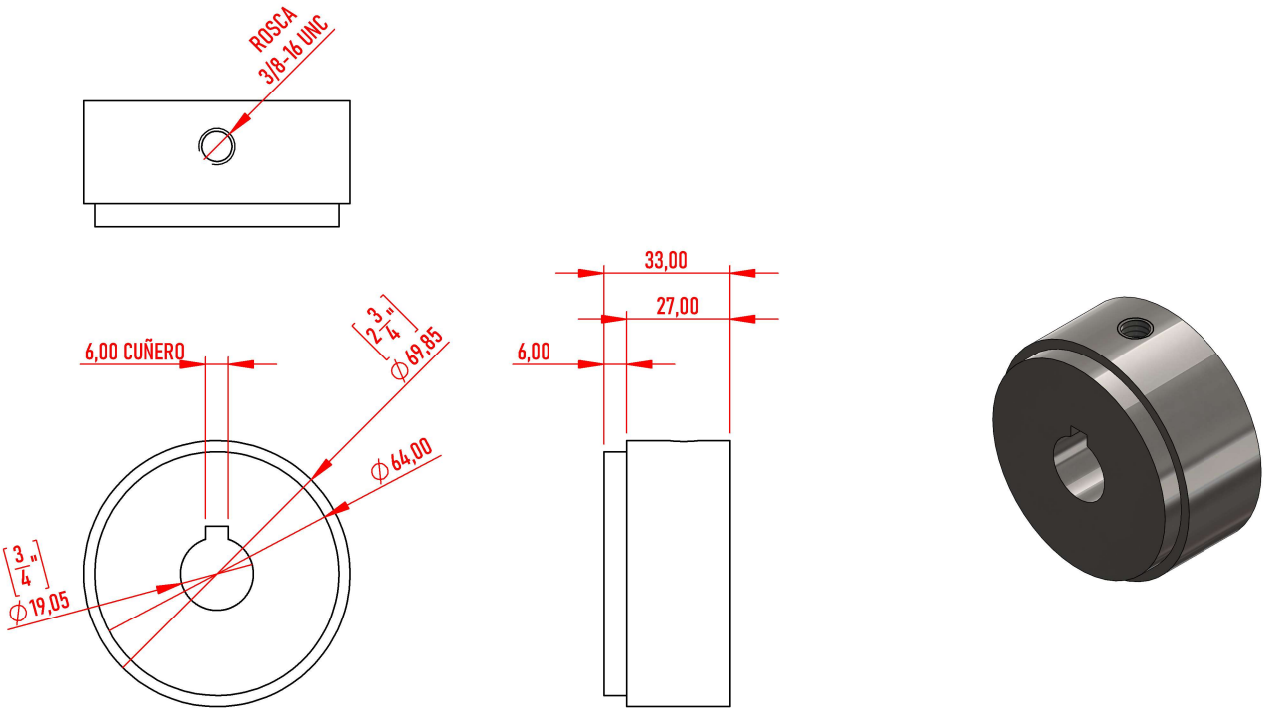

TotalAgro® Soluciones Agrícolas		FECHA:	NOMBRE:	MATERIAL:	ESCALA 1:2
	DIBUJÓ:	4/09/2025 7:38:27	ANDRÉS CUERVO G.	ACERO 1020	SI NO SE ESPECIFICA LO CONTRARIO, TODAS LAS UNIDADES ESTÁN EN MILÍMETROS
	REVISÓ:	4/09/2025 7:38:27	MAURICIO SÁNCHEZ	HOJA 2 DE 2	

PINON 38T CR V3

4/09/2025 8:56:53